ZVS

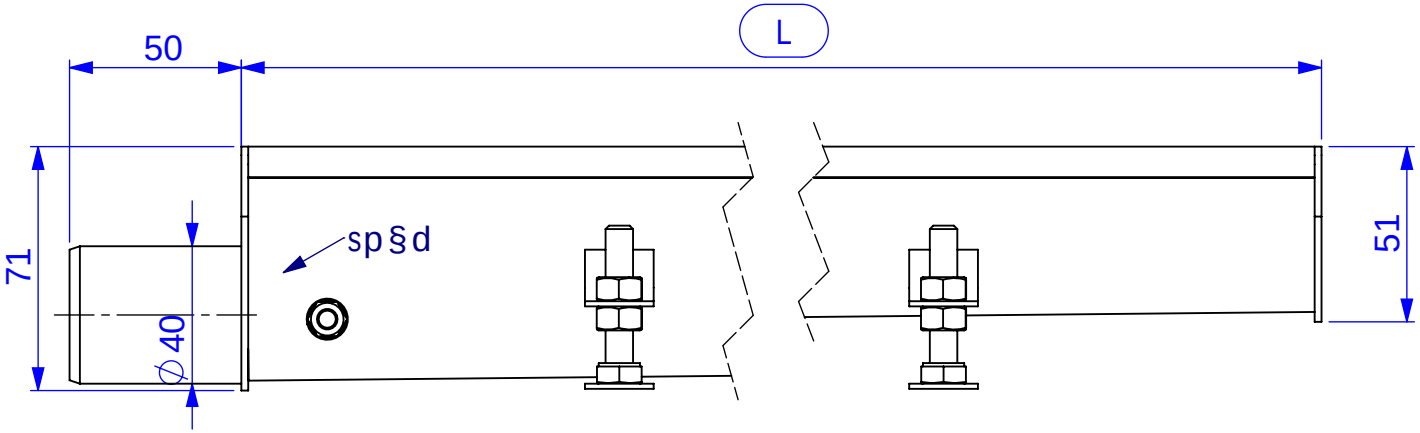

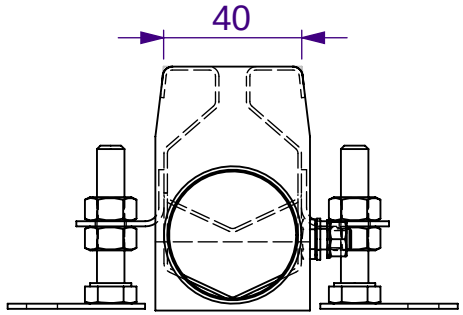
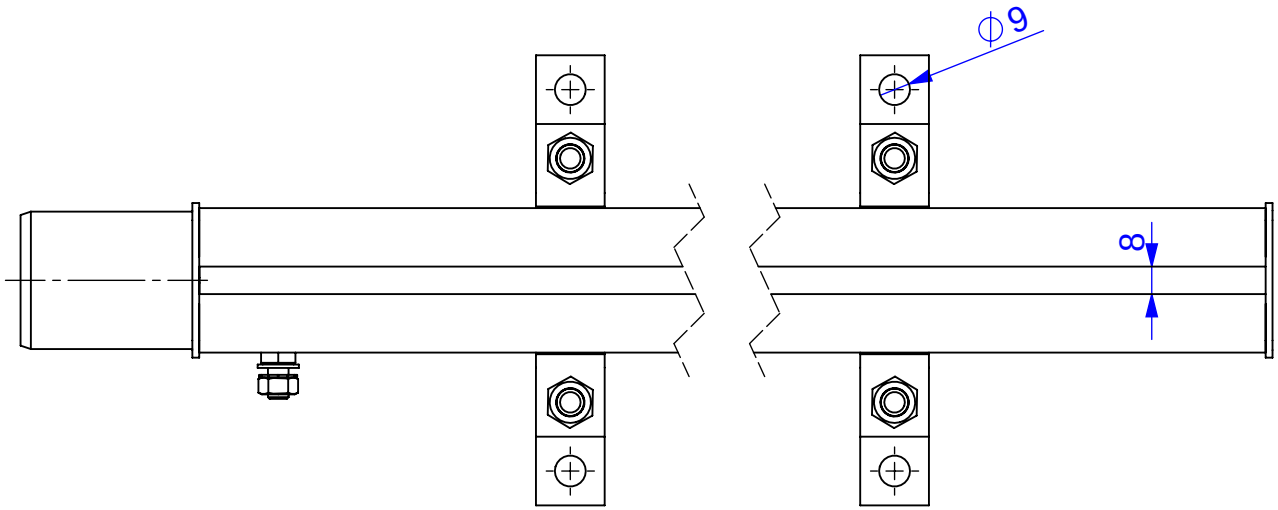
L	
1000	2000